QUICK INSTALLATION GUIDE

WM2470

SMART

ONE FOR ALL

ASSISTANT APP

Available on the App Store

Get it on Google play

Connect with us

facebook.com/oneforallworldwide

@oneforall.worldwide

linkedin.com/company/one-for-all-worldwide/

youtube.com/user/oneforallproducts

ENGLISH

Congratulations on the purchase of this One for All product! The product you now have in your possession is made of durable materials and is based on a design, every detail of which has been meticulously thoughtout. That is why One for All gives you a 10-year guarantee for defects in materials or manufacturing.

GUARANTEE TERMS AND CONDITIONS

1. One for All guarantees that if during the guarantee period of a product, faults arise due to defects in manufacturing and/or materials, it will, at its discretion, repair or if necessary replace the product, free of cost. A guarantee for normal wear and tear is hereby expressly excluded.
2. If the guarantee is invoked, the product should be sent to One for All together with the original purchase document (invoice, sales slip or cash receipt). The purchase document should clearly show the name of the supplier and the date of purchase.
3. One for All guarantee shall lapse in the following cases: - If the product has not been drilled, installed and used in accordance with the Instructions for Use; - If the product has been altered or repaired by someone a party other than One for All; - If a fault arises due to external causes (outside the product) such as for example lightning, water nuisance, fire, scuffing, exposure to extreme temperatures, weather conditions, solvents or acids, wrong use or negligence; - If the product is used for different equipment than is mentioned on or in the packing.

UNIVERSAL ELECTRONICS BV, COLOSSEUM 2, 7521 PT ENSCHEDE, THE NETHERLANDS

WARNING

Correct installation is extremely essential, and falls outside the scope of responsibility of One for All. The fastening material provided is exclusively intended for installation on walls made of solid wood, bricks, concrete or solid-wood columns with a maximum of 3 mm wall finishing. For walls made of other materials, for example hollow bricks, please consult your installer and/or specialist supplier. During installation, please also follow the instructions for installation and use of the apparatus to be installed/fixed (for example the LCD/plasma screen).

DEUTSCH

Herzlichen Gluckwunsch zum Kauf dieses One for All-Produkts! Sie sind jetzt im Besitz eines Produkts, das nach einem bis ins letzte Detail durchdachten Entwurf aus langlebigen Materialien gefertigt wurde. Deshalb gewahrt One for All 10 Jahre Garantie auf Material- oder Herstellungsfehler.

GARANTIEBEDINGUNGEN

1. One for All garantiert: Treten innerhalb der Garantiefrist des Produkts Mangel auf, welche die Folge von Materialund/oder Herstellungsfehlern sind, wird One for All das Produkt nach eigenem Ermessen entweder kostenlos reparieren oder im Bedarfsfall ersetzen. Diese Garantie gilt ausdrucklich nicht fur normalen Verschleis.
2. Um einen Anspruch auf Garantie geltend zu machen, muss das Produkt an One for All eingesandt werden, wobei der Original-Kaufbeleg (Rechnung, Kassenbon oder Quittung) beizufugen ist. Aus dem Kaufbeleg mussen der Name des Fachhandlers und das Kaufdatum klar ersichtlich sein.
3. Die Garantie von One for All erlischt in folgenden Fallen: - wenn das Produkt nicht nach der Gebrauchsanleitung gebohrt, montiert und verwendet wird; - wenn am Produkt von anderen als One for All Anderungen vorgenommen oder Reparaturen ausgefuhrt werden; - wenn ein Mangel die Folge auserer (d.h. auserhalb des Produkts liegender) Ursachen ist, wie zum Beispiel Blitzeinschlag, Wasserschaden, Feuer, Kratzer, Aussetzen an extreme Temperaturen, Wetterverhaltnisse, Losungsmittel oder Sauren, unsachgemase Verwendung oder Fahrlassigkeit; - wenn das Produkt fur andere Gerate, als auf der Verpackung angegeben sind, verwendet wird.

UNIVERSAL ELECTRONICS BV, COLOSSEUM 2, 7521 PT ENSCHEDE, NIEDERLANDE

WARNUNG

Eine ordnungsgemase Montage ist zwingend erforderlich und liegt auserhalb der Verantwortlichkeit von One for All. Die mitgelieferten Befestigungsmaterialien sind ausschlieslich zur Montage an Wanden aus massivem Holz, Mauerwerk, Beton oder an massiven Holzpfosten vorgesehen, dabei darf die Wandverkleidung maximal 3 mm dick sein. Fur Wande aus anderen Materialien (beispielsweise Hohlblocksteinen) wenden Sie sich bitte an Ihren Installateur und/oder den Fachhandel. Bei der Montage mussen auch die Installations- und Gebrauchsanleitungen der anzubringenden bzw. zu befestigenden Gerate selbst (wie des LCD/Plasma-Bildschirms) beachtet werden.

FRANÇAIS

Nous vous felicitons pour l'achat de ce produit One for All ! Vous venez d'acquerir un produit realise a partir de materiaux durables et d'une conception ingenieuse jusque dans les moindres details. One for All est ainsi en mesure de garantir ses produits pendant 10 ans contre les defauts de materiaux et de fabrication.

CONDITIONS GÉNÉRALES DE GARANTIE

1. One for All garantit que, si le produit presente - pendant la periode de garantie - un probleme consecutif a des defauts de materiaux et/ou de fabrication, le produit sera gratuitement repare ou remplace (a l'appreciation de One for All). L'usure normale est expressement exclue de la garantie.
2. S'il est fait appel a la garantie, le produit doit etre remis a One for All avec presentation de la preuve d'achat originale (facture, ticket de caisse ou quittance). La preuve d'achat doit clairement mentionner le nom du fournisseur et la date d'achat.
3. La garantie de One for All prend fin dans les cas suivants: - si le produit n'est pas fore, assemble et utilise conformement aux instructions du mode d'emploi; - si le produit a subi des modifications ou des reparations par des tiers autres que One for All; - si le probleme est la consequence de facteurs externes (exterieurs au produit) tels que foudre, degats des eaux, incendie, eraflures, exposition a des temperatures extremes, intemperies, solvants ou acides, mauvaise utilisation ou negligence; - si le produit est utilise pour des appareils autres que ceux specifies sur ou a l'interieur de l'emballage.

UNIVERSAL ELECTRONICS BV, COLOSSEUM 2, 7521 PT ENSCHEDE, PAYS-BAS

AVERTISSEMENT

Le montage correct est d'une importance fondamentale et ne releve pas de la responsabilite de One for All. Le materiel de fixation fourni est uniquement prevu pour un montage sur des parois en bois massif, en briques, en beton ou sur des piliers en bois massif, avec une finition de 3 mm maximum. Veuillez consulter votre installateur et/ou votre detaillant specialise pour les parois constituees d'autres materiaux, comme la brique creuse. Lors du montage, il convient egalement de respecter les consignes d'installation et d'utilisation du materiel a placer/fixer proprement dit (par exemple, de l'ecran LCD/plasma).

ESPAÑOL

!Felicitaciones por su compra de este producto One for All! Ahora tiene en su poder un producto fabricado con materiales resistentes, basado en un diseno muy bien meditado. Por ello, One for All responde de los posibles defectos de material o fabricacion con una garantia de 10 anos.

TÉRMINOS DE LA GARANTÍA

1. One for All garantiza que, si se observan fallos durante el periodo de garantia del producto como consecuencia de defectos de material o fabricacion, reparara o, si fuese necesario, sustituira el producto sin coste alguno, despues de haberlo evaluado. La garantia no cubre en ningun caso el desgaste normal.
2. Si se presenta alguna reclamacion en garantia, se debera entregar el producto a One for All junto con el justificante de compra original (factura, tique de caja o recibo). En el justificante de compra, debera poder leerse claramente el nombre del distribuidor y la fecha de compra.
3. La garantia de One for All pierde su validez en los siguientes casos: - si el producto no se perfora, monta y utiliza segun las instrucciones - si una persona ajena a One for All realiza cambios o reparaciones en el producto - si un fallo se debe a causas externas (ajenas al producto), como por ejemplo, la caida de un rayo, agua, fuego, aranazos, someterse a temperaturas extremas, condiciones climatologicas, disolventes o acidos, uso incorrecto o descuidos - si el producto se utiliza para aparatos distintos a los indicados en el embalaje

UNIVERSAL ELECTRONICS BV, COLOSSEUM 2, 7521 PT ENSCHEDE, PAÍSES BAJOS

ADVERTENCIA

La instalación correcta es esencial, y queda fuera de la responsabilidad de ONE FOR ALL. El material de fijación que se proporciona está pensado para su uso en paredes de madera, ladrillo, hormigón o columnas de madera con un acabado de pared máximo de 3 mm. En paredes de otros materiales, como ladrillos huecos, póngase en contacto con su instalador o especialista. Siga también durante la instalación las instrucciones de instalación y uso del aparato donde se va a instalar o fijar (por ejemplo, la pantalla LCD/LED/plasma).

Argentina:

10 Años de garantia "En caso que la unidad sea defectuosa, y no presente negligencia por parte del consumidor, OFA Express SRL. hara el cambio en sus oficinas instantaneamente"

Importa y garantiza "OFA Express SRL." Servicio post venta: OFA Express SRL. Sucre 1530, Oficina 507, CP 1428

Ciudad Autónoma de Buenos Aires, Argentina Cuit: 30-70723775-5 Tel: +5411-4807-3434

PORTUGUÊS

Parabens por ter adquirido este produto One for All! Tem agora na sua posse um produto concebido a partir de materiais de elevada durabilidade e cuja criacao levou em consideracao todos os pormenores importantes. E essa a razao pela qual a One for All, atraves de uma garantia de 10 anos, se encontra na vanguarda de utilizacao de materiais e respectiva fabricacao.

VANTAGENS DA GARANTIA

1. A One for All garante que, se o produto se danificar durante o periodo de garantia como consequencia directa de defeitos de material e/ou fabrico, o mesmo produto e substituido pela One for All sem qualquer custo inerente ao cliente. A garantia nao se aplica ao desgaste normal do produto.
2. No caso de se exercer o direito de garantia, o produto devera ser enviado a One for All juntamente com o talao de compra original (factura ou recibo). O talao de compra devera ter visivel o nome do fornecedor e a data da compra.
3. A garantia da One for All nao se aplica: - no caso de o produto nao ser montado e utilizado de acordo com as instrucoes de utilizacao; - no caso de o produto da One for All sofrer alteracoes ou reparacoes por outros que nao por parte da One for All; - no caso de o produto ser danificado devido a causas externas (fora do ambito do produto), tais como, relampagos, inundacoes, incendios, riscos, exposicao a temperaturas elevadas, causas metrologicas, produtos de limpeza ou acidos, utilizacao errada ou descuido; - no caso de o produto ser utilizado para outros aparelhos que nao os especificados na embalagem.

UNIVERSAL ELECTRONICS BV, COLOSSEUM 2, 7521 PT ENSCHEDE, PAÍSES BAIXOS

AVISO

A montagem correcta e de essencial importancia e a One for All reserva-se o direito de nao se responsabilizar pela mesma. Os materiais de fixacao enviados juntamente com o produto sao especificos para a montagem em superficies de madeira macica, tijolo, betao ou em pilares de madeira macica, com um maximo de 3 mm de espessura. Para paredes de outros materiais (ocas), peca conselho ao seu instalador e/ou tecnico qualificado. Durante a montagem, deve igualmente ter-se em conta os manuais de instrucoes de instalacao e utilizacao dos proprios aparelhos (tais como ecra LCD/plasma).

ITALIANO

Congratulazioni per l'acquisto di un prodotto One for All! Si tratta di un prodotto fatto da materiali costosi, con una progettazione pensata fin nei minimi dettagli. Ecco perche One for All, offrendo una garanzia della durata di 10 anni, si fa carico di eventuali difetti di materiali o di fabbricazione.

CONDIZIONI DI GARANZIA

1. One for All garantisce che, nel caso in cui durante il periodo di garanzia del prodotto dovessero verificarsi dei difetti di materiale e/o fabbricazione, il prodotto stesso verra riparato o, se necessario, sostituito gratuitatamente da One for All. La garanzia non sara ovviamente valida in presenza di una naturale usura.
2. In caso di ricorso alla garanzia, il prodotto deve essere consegnato a One for All accompagnato dalla prova di acquisto originale (fattura, scontrino di cassa o ricevuta). La prova di acquisto deve riportare chiaramente il nome del fornitore e la data di acquisto.
3. La garanzia One for All non sara valida nei seguenti casi: - se il prodotto non e stato forato, montato e utilizzato attenendosi alle istruzioni d'uso; - se al prodotto sono state apportate delle modifiche o eseguite delle riparazioni da parte di personale che non sia One for All; - se il difetto e conseguenza di cause esterne al prodotto quali, per esempio, fulmine, allagamento, incendio, graffi, esposizione a temperature estreme, condizioni atmosferiche, solventi o acidi, uso scorretto o disattenzione. - se il prodotto e stato utilizzato per altre apparecchiature che non siano quelle riportate

all'esterno o all'interno dell'imballo.

UNIVERSAL ELECTRONICS BV, COLOSSEUM 2, 7521 PT ENSCHEDE, THE NETHERLANDS

ADVERTENCIA

E' molto importante eseguire un montaggio corretto e tale azione non rientra nelle responsabilita di One for All. I materiali di fissaggio compresi nella confezione sono adatti esclusivamente per il fissaggio a pareti di legno massiccio, mattoni, cemento o pilastri di legno massiccio, con una finitura della parete che non sia superiore ai 3 mm. Per pareti costruite con altri materiali, per esempio da forati, vi consigliamo di contattare il vostro installatore e/o rivenditore. Durante il montaggio bisogna seguire bene le istruzioni d'installazione e d'uso dell'apparecchiatura che deve essere montata (come lo schermo LCD/plasma).

NEDERLANDS

Gefeliciteerd met de aankoop van dit One for All product! U heeft nu een product in uw bezit, dat is gemaakt van duurzame materialen op basis van een tot in detail doordacht ontwerp. Daarom staat One for All, via een 10 jaar garantie, in voor eventuele gebreken in materialen of fabricage.

GARANTIEVOORWAARDEN

1. One for All garandeert, dat indien gedurende de garantieperiode van het product gebreken optreden, die het gevolg zijn van materiaal- en/of fabricagefouten, het product ter beoordeling aan One for All kosteloos wordt hersteld of zonodig vervangen. De garantie geldt uitdrukkelijk niet voor normaal voorkomende slijtage.
2. Indien op de garantie een beroep wordt gedaan, dient het product aan One for All te worden aangeboden onder overlegging van de originele aankoopbon (factuur, kassabon of kwitantie). Uit de aankoopbon dienen duidelijk de naam van de leverancier en de aankoopdatum te blijken.
3. De One for All garantie vervalt: - indien het product niet volgens de gebruiksaanwijzing is geboord, gemonteerd en gebruikt; - indien aan het product door anderen dan One for All veranderingen zijn aangebracht of reparaties zijn uitgevoerd; - indien een gebrek het gevolg is van externe (buiten het product gelegen) oorzaken zoals bijvoorbeeld blikseminslag, wateroverlast, brand, krassen, blootstelling aan extreme temperaturen, weersomstandigheden, oplosmiddelen of zuren, verkeerd gebruik of onachtzaamheid; - indien het product wordt gebruikt voor andere apparatuur dan is vermeld op of in de verpakking.

UNIVERSAL ELECTRONICS BV, COLOSSEUM 2, 7521 PT ENSCHEDE, NEDERLAND

WAARSCHUWING

Correcte montage is van essentieel belang, en valt buiten de verantwoordelijkheid van One for All. Bijgeleverde bevestigingsmaterialen zijn uitsluitend bestemd voor montage aan wanden van massief hout, baksteen, beton of aan massief houten pilaren, met maximaal 3 mm wandafwerking.
Voor wanden van andere materialen, bijvoorbeeld holle bouwsteen, raadpleeg uw installateur en/of vakhandel. Bij de montage dienen ook de installatie- en gebruiksvoorschriften van de te plaatsen/bevestigen apparatuur zelf (zoals LCD/plasma scherm) in acht genomen te worden.

DANSK

Tillykke med kobet af dette One for All-produkt! Produktet, du har kobt, er fremstillet af holdbare materialer og er baseret pa et gennemtankt design. Det er derfor One for All giver dig en 10 ars garanti* for defekter i materialer eller fremstilling.

GARANTIBETINGELSER OG -VILKAR

1. One for All garanterer, at hvis der under et produkts garantiperiode opstar fejl pga. defekter i fremstilling og/eller materialer, vil vi reparere eller ombytte produktet omkostningsfrit. Garantien dakker ikke normal slitage.
2. Hvis garantikrav skal gores galdende skal produktet sendes til One for All sammen med den originale kobsdokumentation (faktura, kvittering). Kobsdokumentationen skal klart vise navnet pa leverandor og kobsdato.
3. One for All's garanti bortfalder i folgende tilfalde: - Hvis produktet ikke er blevet monteret og anvendt i overensstemmelse med brugsanvisningen - Hvis produktet er blevet andret eller repareret af andre end One for All - Hvis der opstar fejl pga. eksterne arsager (udenfor produktet) som f.eks. lynnedslag, vandskader, ildebrand, forkert vedligeholdelse, udsattelse for ekstreme temperaturer, vejrforhold, taring eller syre, forkert brug eller forsommelse - Hvis produktet bruges til andet udstyr end det, der navnes i eller pa emballagen.

UNIVERSAL ELECTRONICS BV, COLOSSEUM 2, 7521 PT ENSCHEDE, HOLLAND

ADVARSEL

Korrekt installation er ekstremt vigtig, og dette er ikke One for All's ansvar. Fastgorelsesmaterialerne, som medfolger, er kun tiltankt installation pa vagge af massivt tra, mursten, cement eller massive trasojler med maksimalt 3 mm vagfinish. Til installation pa vagge af andre materialer, f.eks. hulsten eller gips, bedes du konsultere installatoren eller specialleverandor. Under installation bedes du folge instruktionerne til installation og brug af apparatet, der skal installeres/fastgores (f. eks. LCD/plasma-skarmen).

NORSK

Gratulerer med kjopet av dette One for All-produktet! Produktet du na har, er laget av slitesterke materialer og er basert pa en svart godt gjennomtenkt design. Det er derfor One for All gir deg 10-ars garanti mot feil i materialer og produksjon.

VILKAR OG BETINGELSER FOR GARANTIEN

1. One for All garanterer at hvis det i garantiperioden for et produkt oppstar feil grunnet defekter i produksjon og/eller materialer, skal de etter eget skjonn reparere eller om nodvendig erstatte produktet kostnadsfritt. En garanti for normal bruksslitasje er herved uttrykkelig ekskludert.
2. Hvis garantien tas i bruk, ma produktet sendes til One for All sammen med originalt kjopsbevis (faktura, kvittering eller kassalapp). Kjopsdokumentet ma tydelig vise navnet pa leverandoren og kjopsdatoen.
3. One for All-garantien bortfaller under folgende omstendigheter: – hvis produktet ikke har blitt drillet, installert og brukt i henhold til bruksanvisningen – hvis produktet har blitt endret eller reparert av noen andre enn One for All – hvis en feil oppstar pa grunn av eksterne arsaker (utenfor produktet), for eksempel lynnedslag, vannskader, brann, slitasje, eksponering for ekstreme temperaturer, varforhold, losemidler eller syrer, feil bruk eller uaktsomhet – hvis produktet brukes for annet utstyr enn det som nevnes pa emballasjen

UNIVERSAL ELECTRONICS BV, COLOSSEUM 2, 7521 PT ENSCHEDE, NEDERLAND

ADVARENDE

Riktig installering er svart viktig, og dette faller utenfor ansvarsomradet til One for All. Festematerialet som folger med, er kun ment for bruk ved installering pa vegger av heltre, mur, betong eller heltresoyler med maksimalt 3 mm veggornamentering. For vegger som er laget av andre materialer, for eksempel hule mursteiner, ma du radfore deg med installatoren og/eller spesialistleverandoren din. Nar du installerer, ma du ogsa folge instruksjonene for installering og bruk av apparatet som skal installeres/ festes (for eksempel LCD-skjermen/plasmaskjermen).

SVERIGE

Grattis till ditt kop av den har One for All-produkten! Den produkt du nu ager ar tillverkad i hallbara material och baseras pa en design som ar genomtankt i minsta detalj. Det ar darfor som One for All ger dig 10 ars garanti for materialoch tillverkningsfel.

GARANTIVILLKOR

1. One for All garanterar att det, efter eget gottfinnande, kommer att reparera eller om nodvandigt, utan kostnad ersatta produkten, om fel under produktens garantiperiod uppstar pa grund av tillverknings- och/eller materialfel. En garanti gallande normalt slitage utesluts harmed uttryckligen.
2. Om garantin aberopas ska produkten skickas till One for All tillsammans med originalinkopsdokumentet (faktura, inkopsorder eller kassakvitto). Inkopsdokumentet ska tydligt ange inkopsstallets namn och inkopsdatum.
3. One for All-garantin upphor att galla i foljande fall: – om produkten inte har borrats i, installerats och anvants i enlighet med bruksanvisningen; – om andringar eller reparation har utforts pa produkten av nagon annan an One for All; – om ett fel uppstar pa grund av yttre orsaker (andra an sjalva produkten) som exempelvis blixtnedslag, vattenskada, eldsvada, slitage, extrema temperaturer, vaderforhallanden, losningsmedel eller syror, felaktig anvandning eller oaktsamhet; – om produkten anvands for annan utrustning an den som namns pa eller i forpackningen.

UNIVERSAL ELECTRONICS BV, COLOSSEUM 2, 7521 PT ENSCHEDE, HOLLAND

VARNING

Installation maste ske pa ratt satt, och faller inte inom One for Alls ansvarsomrade. Fastmaterialet som medfoljer ar endast avsett for vaggar tillverkade i solitt tra, tegel, betong eller pelare i solitt tra med hogst 3 mm tjock vaggfinish. Radfraga installatoren och/eller specialistleverantoren om vaggarna ar tillverkade i andra material, till exempel ihaligt tegel. Vid installationen ska du ocksa folja anvisningarna for installation och anvandning av apparaten som ska installeras/repareras (till exempel LCD-/plasmaskarm).

SUOMI

Onnittelut One for All -tuotteen hankkimisen johdosta! Hankkimasi tuote on valmistettu kestavista materiaaleista, ja sen muotoilun jokainen yksityiskohta on suunniteltu huolellisesti. Taman vuoksi One for All myontaa sinulle 10 vuoden* materiaali- ja valmistusvirheiden takuun.

TAKUUEHDOT

1. One for All takaa, etta jos tuotteen takuuaikana ilmenee vikoja, jotka johtuvat valmistusja/ tai materiaalivirheesta, se harkintansa mukaan korjaa tai tarvittaessa vaihtaa tuotteen veloituksetta. Takuu ei koske normaalia kulumista.
2. Jos takuuseen vedotaan, tuote seka alkuperainen ostoasiakirja on lahetettava One for Allille (ostoasiakirja voi olla lasku, kuitti tai kassakuitti). Ostoasiakirjasta on ilmettava yksiselitteisesti jalleenmyyjan nimi ja ostopaiva.
3. One for All -takuu raukeaa seuraavissa tapauksissa: - jos tuotetta ei ole porattu, asennettu tai kaytetty kayttoohjeiden mukaisesti; - jos jokin muu taho kuin One for All on muokannut tai korjannut tuotetta; - jos vika johtuu ulkoisista (tuotteesta riippumattomista) tekijoista, kuten valaistuksesta, vesivahingosta, avotulesta, hankauksesta, aarimmaisille lampotiloille altistumisesta, saaolosuhteista, liuottimista tai hapoista, vaarinkaytosta tai laiminlyonnista; - jos tuotetta kaytetaan muiden kuin pakkauksessa mainittujen laitteiden kanssa.

UNIVERSAL ELECTRONICS BV, COLOSSEUM 2, 7521 PT ENSCHEDE, ALANKOMAAT

VAROITUS

Tuotteen oikea asennus on olennaisen tarkeaa tuotteen toimivuuden kannalta, ja se ei ole One for Allin vastuulla. Tuotteen mukana toimitettu kiinnitysmateriaali on tarkoitettu ainoastaan seinille, jotka on valmistettu kokopuusta, tiilista tai betoni- tai kokopuuelementeista ja joissa on enintaan 3 mm paksu pintakasittelykerros. Jos seina on valmistettu muista materiaaleista, kuten kennotiilista, ota yhteys asentajaan ja/tai jalleenmyyjaan. Noudata asennuksen aikana asennusohjeita ja asennettavan/ kiinnitettavan laitteen (esim. LCD-/plasma-TV:n) kayttoohjeita.

Ελληνικά

Συγχαρητήρια για την αγορά του προϊόντος One for All! Το προϊόν που έχετε στην κατοχή σας έχει κατασκευαστεί από ανθεκτικά υλικά και κάθε του λεπτομέρεια έχει σχεδιαστεί με μεγάλη προσοχή. Για το λόγο αυτό, η One for All σας παρέχει δεκαετή* εγγύηση για τυχόν αστοχία στα υλικά ή την κατασκευή.

ΝΟΜΙΚΟΙ ΟΡΟΙ ΚΑΙ ΠΡΟΫΠΟΘΕΣΕΙΣ ΕΓΓΥΗΣΗΣ

1. Η One for All εγγυάται ότι, αν κατά την περίοδο που καλύπτει η εγγύηση του προϊόντος εμφανιστούν σφάλματα λόγω ελαττωμάτων στην κατασκευή ή/και στο υλικό, θα προβεί στην επιδιόρθωση και, αν χρειαστεί, στην αντικατάσταση του προϊόντος, χωρίς καμία επιβάρυνση. Από το παρόν εξαιρείται ρητά η εγγύηση για φυσιολογική φθορά.
2. Αν επικαλεστείτε την εγγύηση, θα πρέπει να στείλετε το προϊόν στην One for All μαζί με το αρχικό έγγραφο αγοράς (τιμολόγιο, δελτίο λιανικής πώλησης ή απόδειξη αγοράς). Στο έγγραφο αγοράς πρέπει να φαίνονται καθαρά το όνομα του προμηθευτή και η ημερομηνία αγοράς.
3. Η εγγύηση της One for All παύει να ισχύει στις παρακάτω περιπτώσεις: - Αν το προϊόν δεν έχει τρυπηθεί, εγκατασταθεί και χρησιμοποιηθεί σύμφωνα με τις οδηγίες χρήσης. - Αν το προϊόν έχει τροποποιηθεί ή επιδιορθωθεί από τρίτο μέρος εκτός της One for All. - Αν προκύψει σφάλμα από εξωτερικά αίτια (εκτός του προϊόντος), όπως, για παράδειγμα, αστραπή, διαρροή νερού, πυρκαγιά, γρατσούνισμα, έκθεση σε υπερβολικά υψηλές θερμοκρασίες, καιρικές συνθήκες, διαλυτικά ή οξέα, κακή χρήση ή αμέλεια. - Αν το προϊόν χρησιμοποιηθεί για διαφορετικό εξοπλισμό από αυτόν που αναφέρεται στο εξωτερικό ή στο εσωτερικό της συσκευασίας.

UNIVERSAL ELECTRONICS BV, COLOSSEUM 2, 7521 PT ENSCHEDE, ΟΛΛΑΝΔΙΑ

ΠΡΟΕΙΔΟΠΟΙΗΣΗ

Είναι πολύ σημαντικό να γίνει σωστά η εγκατάσταση, για την οποία δεν ευθύνεται η One for All. Το συνοδευτικό υλικό ασφάλισης προορίζεται αποκλειστικά για την εγκατάσταση σε τοίχους από συμπαγές ξύλο, τούβλα, τσιμέντο ή στήλες από συμπαγές ξύλο, με μέγιστο φινίρισμα τοίχου τα 3 χιλιοστά. Για τοίχους από άλλο υλικό (για παράδειγμα, κοίλα τούβλα), συμβουλευτείτε τον ειδικό που έκανε την εγκατάσταση ή/ και τον προμηθευτή. Κατά τη διάρκεια της εγκατάστασης, ακολουθήστε τις οδηγίες εγκατάστασης και χρησιμοποιήστε τη συσκευή που πρόκειται να εγκαταστήσετε/ προσαρμόσετε (για παράδειγμα, την οθόνη LCD/plasma).

РУССКИЙ

Поздравляем Вас с покупкой изделия фирмы Вогельс! Изделие, которое Вы приобрели, изготовлено из прочных материалов в соответствии с продуманным до мелочей проектом. Поэтому фирма Вогельс предоставляет на это изделие 10-летнюю гарантию на случай обнаружения изъянов в материалах или дефектов производства.

УСЛОВИЯ И ПОЛОЖЕНИЯ ГАРАНТИИ

1. Фирма Вогельс гарантирует, что в случае обнаружения в изделии в течение гарантийного срока недостатков, являющихся следствием изъянов в материалах и/ или дефектов производства, данное изделие бесплатно ремонтируется либо при необходимости заменяется новым. Решение о целесообразности замены или ремонта принимает фирма Вогельс. Гарантия ни в коем случае не распространяется на естественные проявления износа.
2. Для того чтобы воспользоваться гарантийным обслуживанием, Вам необходимо представить фирме Вогельс изделие и документы, подтверждающие покупку (чек, квитанцию или счет- фактуру), в оригинале. В вышеназванных документах должны быть четко указаны дата покупки и наименование фирмы-продавца.
3. Гарания фирмы Вогельс не действует, если: - Работы по монтажу и сверлению изделия, а также его использование производились с нарушением инструкции по эксплуатации; - Ремонт или изменения изделия производились не фирмой Вогельс, а иными организациями или лицами; - Дефекты изделия были вызваны внешними (находящимися вне изделия) факторами, такими как, например, молния, попадание воды, воздействие огня, соприкосновение с острыми царапающими предметами, резкие перепады температур, погодные условия, попадание растворителей или кислот, применение не по назначению и небрежность пользователя. - Изделие используется для иных приборов, нежели указанные в (на) упаковке. Адрес производителя:

UNIVERSAL ELECTRONICS BV, COLOSSEUM 2, 7521 PT ENSCHEDE, НИДЕРЛАНДЫ

ПРЕДУПРЕЖДЕНИЕ

Существенное значение имеет правильная установка изделия, при этом фирма Вогельс не несет за нее ответственности. Входящие в комплект крепежные изделия предназначены исключительно для крепления к стене из массивного дерева, кирпича, бетона или к балкам из массивного дерева, при этом толщина облицовки стены не должна превышать 3мм. В случае если стена изготовлена из иных материалов, например, пустотелого кирпича, проконсультируйтесь с установщиком и/ или с персоналом в специализированном магазине. При установке изделия необходимо также соблюдать инструкции по установке и эксплуатации аппаратуры (напр. жидкокристаллического/плазменного экрана).

TÜRKÇE

Bu One for All urununu satın aldığınız icin sizi tebrik ederiz! ve detayına kadar iyi duşunulmuş bir tasarıma dayanarak, Uzun omurlu maddelerden imal edilmiş bir urune sahipsiniz. Bunun icin, One for All, malzemelerden veya imalattan oluşabilen eksikliklere, 10 senelik bir garanti ile hizmetinizdedir.

GARANTİ KOŞULLARI

1. One for All, urunun garanti suresinde, malzeme ve/veya imalat yanlışarından dolayı oluşan eksiklikler ortaya cıktığı takdirde, urunun bedava tamir edileceğini veya gerekirse değiştirileceğini garanti eder. Garanti normal eskime icin gecerli değildir.
2. Garanti hakkınızı kullanmak istediğiniz zaman, urunu orijinal fişi ile (fatura, kasa fişi, makbuz) One for All'a sunmanız gerekecektir. Fişin ustunde, tedarikcinin ismi ve satın alış tarihinin anlaşılır bir şekilde belirlenmesi gerekiyor.
3. One for All garantisi aşağıdaki durumlarda gecerliğini kaybeder: - kullanma kılavuzuna gore delinmemiş, monte edilmemiş ve kullanılmadığı takdirde; - urune One for All'ın dışında başkaları tarafından değişiklikler veya tamiratlar yapıldığı takdirde; - eksiklik, yıldırım duşmesi, sudan oluşan nedenler, yangın, cizilme, yuksek derecelere maruz bırakılma, hava durumları, cozelti maddesi veya asitler, yanlış kullanım gibi dış etkenler (urundışı cıkan eksikliker) dolayından meydana cıktığı takdirde; - urun, ambalajın ust veya icinde yazıldığı aletlerden başka aletler icin kullanıldığı takdirde.

UNIVERSAL ELECTRONICS BV, COLOSSEUM 2, 7521 PT ENSCHEDE, HOLLANDA

UYARI

Muntazam montaj edilmesi cok onemlidir ve One for All'ın sorumluluğu dışında kalmaktadır. Yanında verilmiş olan yerleştirme malzemeleri sadece masif tahta, taş, beton veya en fazla 3 mm tahta bolumlu masif tahta direklerine monte etmek icindir. Başka malzemeden yapılmış duvarlar, orneğin ici boş inşaat taşları icin, doşemecinize ve/veya ozel satış bayinize başvurunuz. LCD. Montaj ettiğinizde,yerleştirmek istediğiniz aletin (LCD/plazma ekran gibi) montaj ve kullanma kılavuzunu da dikkate almanız gerekir.

POLSKI

Gratulujemy zakupu produktu marki One for All! Jesteś teraz właścicielem produktu wykonanego z trwałych materiałow w oparciu o dopracowany w najdrobniejszych szczegołach projekt. Dlatego też firma One for All ręczy, udzielając 10-letniej gwarancji, że produkt ten jest wolny od wad materiałowych i produkcyjnych.

WARUNKI GWARANCJI

1. Firma One for All gwarantuje, że w razie wystąpienia w czasie okresu gwarancyjnego usterek lub wad produktu, będących następstwem wad materiałowych lub produkcyjnych, produkt zostanie nieodpłatnie naprawiony lub w razie potrzeby wymieniony na nowy, zależnie od oceny firmy One for All. Wyraźnie zastrzega się, że gwarancja nie obejmuje normalnego zużycia produktu.
2. W przypadku skorzystania z gwarancji reklamowany produkt należy dostarczyć firmie One for All wraz z oryginalnym dowodem zakupu (faktura, paragon lub rachunek). Z dowodu zakupu powinna wyraźnie wynikać nazwa dostawcy i data nabycia produktu.
3. Utrata gwarancji udzielonej przez firmę One for All następuje: - w przypadku wiercenia otworow, montażu lub użytkowania produktu niezgodnie z zaleceniami zawartymi w instrukcji obsługi; - w przypadku modyfikacji lub napraw produktu przeprowadzonych przez osoby nie będące przedstawicielami firmy One for All; - w przypadku usterek spowodowanych przyczynami zewnętrznymi (nie związanymi z właściwościami produktu), np. uderzeniem pioruna, zalaniem, pożarem, uszkodzeniami mechanicznymi, wystawieniem na działanie ekstremalnych temperatur, warunkow atmosferycznych, rozpuszczalnikow lub kwasow, niewłaściwym użytkowaniem lub niedbalstwem; - w przypadku używania produktu w połączeniu z innymi urządzeniami niż podano na opakowaniu lub w materiałach wewnątrz opakowania.

UNIVERSAL ELECTRONICS BV, COLOSSEUM 2, 7521 PT ENSCHEDE, HOLANDIA

OSTRZEŻENIE

Właściwy montaż jest niezwykle ważny i nie wchodzi w zakres odpowiedzialności firmy One for All. Załączone elementy mocujące są przeznaczone wyłącznie do montażu na ścianach z litego drewna, cegły lub betonu albo na filarach z litego drewna, z warstwą wykańczającą nie grubszą niż 3 mm. W przypadku ścian wykonanych z innych materiałow, np. z pustakow, należy zasięgnąć porady montera lub w specjalistycznym sklepie. Przy montażu należy także przestrzegać zaleceń zawartych w instrukcji instalacji i instrukcji obsługi umieszczanego / mocowanego urządzenia (np. telewizora LCD/plazmowego).

ČESKY

Gratulujeme Vam k zakoupeni tohoto vyrobku od firmy One for All! Stali jste se nyni vlastniky vyrobku, ktery je vyroben z trvanlivych materialů a na zakladě detailně promyšleneho navrhu. Proto Vam One for All nabizi 10 letou zaruku, na možne zavady vznikle na materialu, nebo při tovarni vyrobě.

ZARUČNI PODMINKY

1. One for All garantuje, že pokud se na vyrobku během jeho zaručni doby vyskytnou zavady, ktere jsou způsobeny chybou na materialu a/nebo chybou při tovarni vyrobě, pak bude vyrobek na naklady firmy One for All posouzen, opraven nebo pokud je třeba vyměněn. Zaruka se nevztahuje na běžne opotřebeni.
2. Pokud budete zboži reklamovat, musite k vyrobku firmy One for All přiložit original dokladu o nakupu (fakturu, učtenku nebo stvrzenku). Na dokladu o nakupu musi byt uvedeno jmeno dodavatele a datum nakupu
3. Zaruka firmy One for All propada: - Pokud vyrobek neni podle navodu k použiti připevněn, namontovan a použivan; - pokud byly na vyrobku provedeny změny nebo opravy někym jinym než firmou One for All; - pokud je zavada způsobena vnějšimi vlivy (nesouvisejici přimo s vyrobkem) jako jsou napřiklad blesk, zaplavy, požar, škrabance, vystaveni extremnim teplotam, podnebni vlivy, rozpouštědla nebo kyseliny, špatne zachazeni nebo nepozorne použivani; - pokud je vyrobek použivan pro jine zařizeni, než jake je uvedeno na baleni.

UNIVERSAL ELECTRONICS BV, COLOSSEUM 2, 7521 PT ENSCHEDE, NIZOZEMSKO

VAROVÁNÍ

Nejdůležitější je spravna montaž a firma One for All neni za montaž zodpovědna. Upevňovaci materialy, ktere jsou dodavany v baleni, jsou určeny přimo k montaži na stěny z masivniho dřeva, cihly, beton, nebo na masivni dřevěne sloupy s nejvyše 3 mm. Pro montaž na stěny z jinych materialů, napřiklad holy stavebni kamen Vam doporučujeme poradit se s Vašim instalaterem a/nebo ve specializovanem obchodě. Při montaži se take držte navodů k použiti tykajici se připevněni vlastniho zařizeni (jako je LCD/plasmova obrazovka).

MAGYAR

Gratulalunk, hogy a One for All cegnek ezt a termeket vasarolta meg! Olyan termek van a tulajdonaban, mely tartos anyagokbol a legaprobb reszletekig atgondolt terv alapjan keszult. Ezert a One for All ceg, egy 10 eves garancia kereteben, jotall minden esetleges anyag- vagy szerelesi hibaert.

JÓTÁLLÁSI FELTÉTELEK

1. A One for All ceg szavatolja, hogy amennyiben a termek jotallasi ideje alatt hianyossagok lepnek fel, melyek anyages / vagy gyartasi hibara vezethetők vissza, a termeket a One for All belatasa szerint ingyen megjavitjak, vagy szukseg eseten kicserelik. A jotallas termeszetesen nem vonatkozik a hasznalat kovetkezteben fellepő kopasra.
2. Ha jotallasi igenyt tamaszt, a termeket be kell kuldenie a One for All cegnek az eredeti veteli bizonylat felmutatasa mellett (szamla, blokk vagy bizonylat). A veteli bizonylatbol vilagosan ki kell tűnnie a szallito nevenek es a vetel időpontjanak.
3. A One for All ceg jotallasa megszűnik, ha: - Ha a termeket nem a hasznalati utasitasnak megfelelően furtak ki, szereltek fel vagy hasznaltak; - ha a termeken masok a One for All cegetől eltérő modositasokat eszkozoltek vagy javitasokat hajtottak vegre; - ha a hianyossag kulső ok (mint peldaul villamcsapas, vizkar, tűzkar, karcolas, extrem hőmersekletnek valo kitetel, időjarasi korulmenyek, oldoszerek vagy savak, vagy figyelmetlenseg) kovetkezteben allt elő; - ha a termeket mas keszulekhez hasznaltak fel, mint ami a csomagolason fel van tuntetve.

UNIVERSAL ELECTRONICS BV, COLOSSEUM 2, 7521 PT ENSCHEDE, HOLLANDIA

FIGYELMEZTETES

A pontos szereles alapvetően fontos, es ezert a One for All ceg nem vallal felelősseget. A mellekelt rogzitő anyagok kizarolag tomor fabol, teglabol, betonbol keszult falaknal, vagy tomor fabol keszult tartooszlopok eseten hasznalhatok maximalisan 3 mm-es falbevonat eseten. Mas anyagbol, mint peldaul ureges teglabol keszult falak eseten erdeklődjon a szerelőnel es/vagy a szakuzletben. A szerelesnel az elhelyezendő/ rogzitendő keszulek (mint peldaul egy LCD/plazma-kepernyő) szerelesi es hasznalati utasitasat is figyelembe kell venni.

БЪЛГАРСКИ

Поздравяваме ви за покупката на този продукт на One for All! Продуктът, който притежавате, е изработен от дълготрайни материали и всеки детайл от конструкцията му е много внимателно обмислен. Ето защо One for All ви дава 10 години гаранция за дефекти, появили се в резултат на лиши материали или изработка.

УСЛОВИЯ И ИЗИСКВАНИЯ ЗА ГАРАНЦИЯТА

1. One for All гарантира, че ако по време на гаранционния период на продукта, възникват неизправности поради дефекти, дължащи се на изработката и / или материалите, фирмата ще ремонтира или, ако е необходимо, ще замени (по своя преценка) дефектния продукт безплатно. Гаранция за дефекти, дължащи се на нормално износване и разкъсване, изрично се изключва.
2. Ако се стигне до използване на гаранцията, продуктът трябва да бъде изпратен на One for All заедно с оригиналния документ за покупка (фактура, квитанция или касова бележка). Документът за покупка трябва ясно да показва името на доставчика и датата на покупката.
3. Гаранцията на One for All става невалидна при следните случаи: - Ако продуктът не се използва в съответствие с инструкциите за употреба;
   - Ако продуктът е бил променен или ремонтиран от някой, който не е упълномощен от One for All; - Ако възникне неизправност поради външни причини (извън продукта), като например мълния, вода, пожар, ритане, излагане на екстремни температури, метеорологични условия, разтворители или киселини, неправилно използване или небрежност; - Ако продуктът се използва с апарати, които са различни от споменатите на опаковката или в листовката.

UNIVERSAL ELECTRONICS BV, COLOSSEUM 2, 7521 PT ENSCHEDE, НИДЕРЛАНДИЯ

ПРЕДУПРЕЖДЕНИЕ

Правилният монтаж е от изключителна важност и за него One for All не носи отговорност. Предоставените материали за закрепване са предназначени изключително за монтаж на стени, изработени от масивно дърво, тухли, бетон или на колони от масивно дърво с максимално покритие от 3 mm. За стени, направени от други материали, например кухи тухли, трябва да се консултирате с техник и / или друг специалист. По време на монтажа спазвайте инструкциите за монтиране и използване на апарата, който ще се монтира / закрепва (например LCD/плазмен екран).

ROMÂNĂ

Felicitări pentru achiziționarea acestui produs One for All! Produsul pe care îl dețineți în acest moment este realizat din materiale durabile şi are la bază o proiectare gândită meticulos până în cel mai mic detaliu. Acesta este motivul pentru care One for All vă oferă o garanție de 10 ani pentru defecte de materiale sau de fabricație.

TERMENI ŞI CONDIŢII PRIVIND GARANŢIA

1. One for All garantează că, dacă în perioada de garanție a produsului, apar defecțiuni din cauza unor defecte de fabricație şi/sau de materiale, la latitudinea sa, va repara sau, dacă este necesar, va înlocui produsul, gratuit. Prin prezenta se exclude în mod expres acordarea unei garanții pentru uzura normală.
2. Dacă doriți să folosiți garanția, produsul trebuie să fie trimis la One for All împreună cu documentul de achiziție în original (factura, bonul fiscal sau chitanța). Documentul de achiziție trebuie să indice în mod clar denumirea furnizorului şi data achiziției.
3. Garanția One for All devine nulă în cazurile următoare: - Dacă produsul nu a fost perforat, instalat şi utilizat în conformitate cu Instrucțiunile de utilizare; - Dacă produsul a fost modificat sau reparat de o terță parte, alta decât One for All; - Dacă o defecțiune apare din cauza unor factori externi (care nu au legătură cu produsul), cum ar fi de exemplu fulgere, inundații, incendii, uzură prin frecare, expunere la temperaturi extreme, condiții meteorologice, solvenți sau acizi, utilizare incorectă sau neglijență; - Dacă produsul este utilizat pentru un alt echipament decât cel menționat pe sau în ambalaj.

UNIVERSAL ELECTRONICS BV, COLOSSEUM 2, 7521 PT ENSCHEDE, OLANDA

AVERTISMENT

Instalarea corectă este extrem de importantă şi nu este inclusă în aria de responsabilitate a One for All. Echipamentul de fixare furnizat este destinat exclusiv pentru instalarea pe pereți realizați din lemn masiv, cărămizi, beton sau coloane din lemn masiv având un finisaj al peretelui de maximum 3 mm. În cazul pereților realizați din alte materiale, de exemplu din cărămizi cu goluri, vă rugăm să apelați la instalatorul şi/sau la furnizorul dvs. specializat. În timpul instalării, vă rugăm de asemenea să respectați instrucțiunile de instalare şi utilizare ale aparatului care urmează să fie instalat/fixat (de exemplu ecranul LCD/plasmă).

SLOVENSKY

Blahoželáme ku kúpe tohto výrobku One for All! Výrobok, ktorý teraz vlastníte, je vyrobený z odolných materiálov a je založený na dizajne, ktorého každý detail bol starostlivo premyslený. Preto vám spoločnosť One for All poskytuje 10-ročnú záruku na chyby materiálu alebo výroby.

ZÁRUČNÉ PODMIENKY

1. Spoločnosť One for All zaručuje, že ak počas záručnej doby výrobku vznikne porucha alebo problém spôsobený výrobnou chybou alebo chybou materiálov, podľa vlastného uváženia výrobok bezplatne opraví alebo v prípade potreby vymení. Záruka na bežné opotrebovanie sa týmto výslovne vylučuje.
2. V prípade uplatnenia záruky odošlite výrobok do spoločnosti One for All spolu s originálom dokladu o kúpe (faktúra, potvrdenka alebo pokladničný blok). Na doklade o kúpe by mal byť jasne čitateľný názov predajcu a dátum zakúpenia.
3. Záruka spoločnosti One for All stráca platnosť v týchto prípadoch: – ak výrobok nebol navŕtaný, nainštalovaný a používaný v súlade s návodom na použitie, – ak bol výrobok zmenený alebo opravovaný stranou inou, než je spoločnosť One for All, – ak nastane chyba spôsobená vonkajšími príčinami (mimo výrobku), ako napríklad blesk, povodeň, požiar, odrenie, vystavenie extrémnym teplotám, poveternostným podmienkam, rozpúšťadlám alebo kyselinám, nesprávnym používaním alebo nedbalosťou, – ak sa výrobok používa s iným zariadením, než je uvedené na obale alebo v obale.

> UNIVERSAL ELECTRONICS BV, COLOSSEUM 2, 7521 PT ENSCHEDE, HOLANDSKO

UPOZORNENIE

Je mimoriadne dôležité, aby bol výrobok nainštalovaný správne. Spoločnosť One for All nezodpovedá za inštaláciu výrobku. Dodané upevňovacie prvky sú určené výhradne na inštaláciu na stenu postavenú z masívneho dreva, tehál, betónu alebo masívnych drevených stĺpov s maximálne 3 mm hrubou povrchovou úpravou. V prípade stien z iných materiálov, napríklad dutých tehál, sa poraďte s inštalatérom alebo špecializovaným dodávateľom. Počas inštalácie dodržiavajte aj pokyny na inštaláciu a používanie aparátu, ktorý sa inštaluje/upevňuje (napríklad LCD/plazmová obrazovka).

HRVATSKI

Čestitamo na kupnji proizvoda tvrtke One for All! Proizvod koji je sada u vašem vlasništvu izrađen je od izdržljivih materijala i prekrasno je dizajniran – svi su detalji posebno osmišljeni. Stoga tvrtka One for All nudi 10-godišnje jamstvo na nedostatke u materijalu ili izradi.

JAMSTVENI UVJETI

1. Tvrtka One for All jamči da će dok traje jamstvo proizvoda sve nedostatke u proizvodnji i/ili materijalu, prema vlastitom nahođenju, otkloniti ili, ako je potrebno, zamijeniti proizvod bez ikakvih dodatnih troškova. Jamstvo za uobičajeno trošenje i habanje proizvoda ovom se izjavom izričito isključuje.
2. Za ostvarivanje prava jamstva proizvod je potrebno poslati tvrtki One for All zajedno sa svim originalnim dokumentima primljenim prilikom kupnje (račun, potvrda plaćanja kreditnom karticom, virman). Primljeni dokumenti moraju sadržavati naziv dobavljača i datum kupnje.
3. Jamstvo tvrtke One for All prestaje važiti u sljedećim slučajevima: - Ako proizvod nije namješten, postavljen ili korišten prema uputama za uporabu; - Ako je proizvod preuređivala ili popravljala osoba koju nije ovlastila tvrtka One for All; - Ako je kvar nastao zbog vanjskih uzroka (izvan proizvoda) kao što su grmljavina, djelovanje vode ili vatre, habanje, izlaganje ekstremnim temperaturama, vremenskim uvjetima, otapalima ili kiselinama, neispravno korištenje ili nemar; - Ako je proizvod korišten za svrhu koja nije navedena na pakiranju.

UNIVERSAL ELECTRONICS BV, COLOSSEUM 2, 7521 PT ENSCHEDE, NIZOZEMSKA

UPOZORENJE

Ispravno postavljanje izuzetno je važno i ne spada u odgovornosti tvrtke One for All. Osiguran materijal za pričvršćivanje namijenjen je isključivo ugradnji na zidove izrađene od masivnog drva, cigli, betona ili drva sa zidnom stjenkom od najviše 3 mm. Za zidove od drugih materijala, na primjer šuplje cigle, molimo obratite se svojem monteru ili dobavljaču. Tijekom postavljanja također je potrebno pratiti upute za ugradnju i korištenje uređaja koji postavljate/montirate (na primjer LCD/plazma ekrana).

ONE FOR ALL

40 kg

max 55 ″

VESA

Universal
400 x 400 max

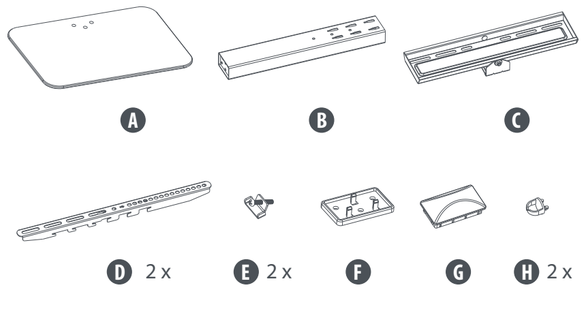

- M-A 4 x **M6x14mm**
- M-B 4 x **M8x16mm**
- M-C 4 x **M6x30mm**
- M-D 4 x **M8x35mm**
- M-E 4 x **D8mm**
- M-F 4 x **ø15xø8x5mm**
- M-G 4 x **ø15xø8x15mm**

Separate the waste
Differenzia i Rifiuti

http://www.oneforall.com/documents

Universal Electronics BV – Europe & International
P.O. Box 7332, 7500 DH Enschede
The Netherlands

WM2470
7718164
REV 1 150323

START

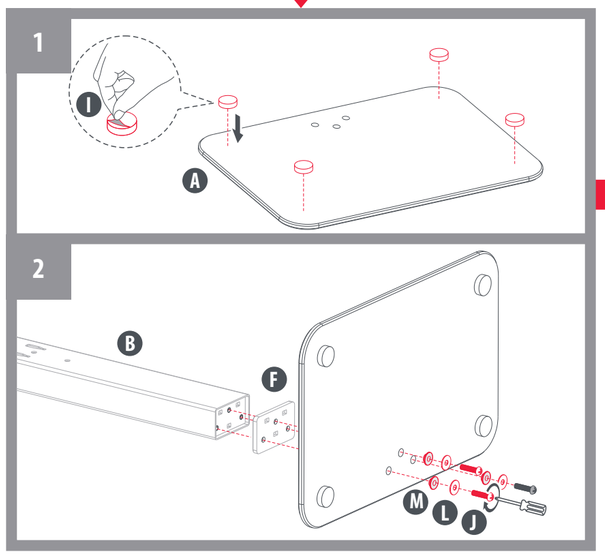

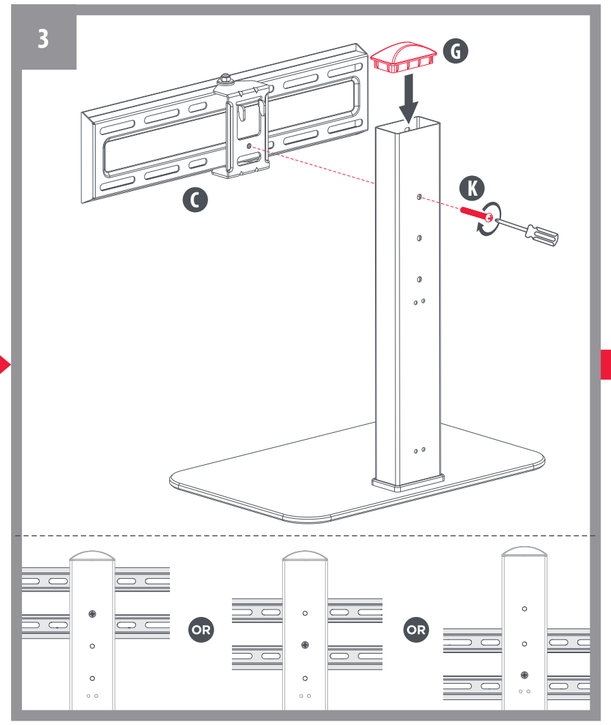

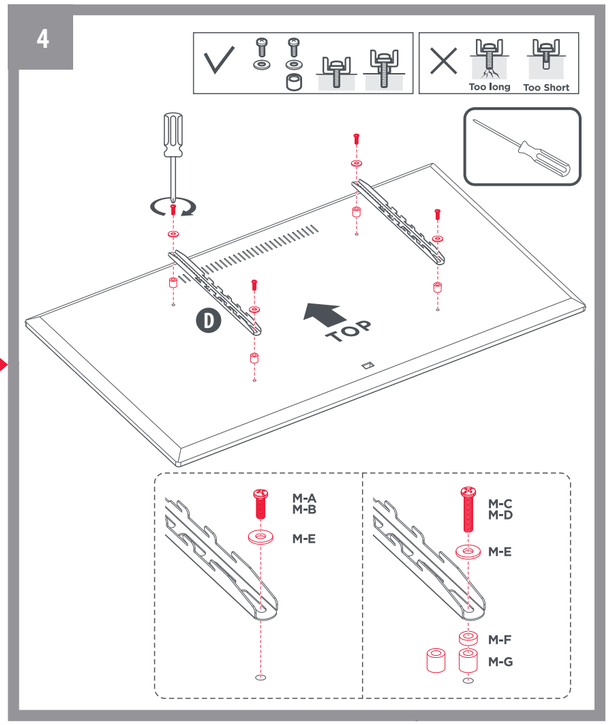

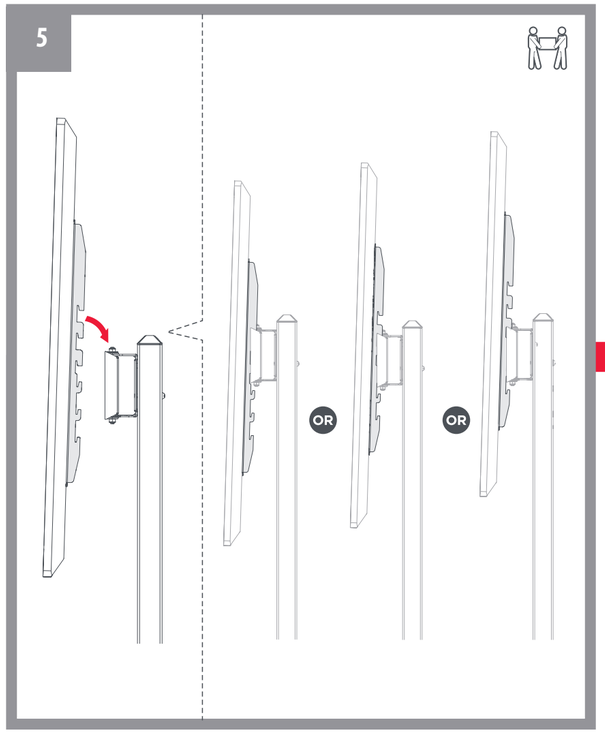

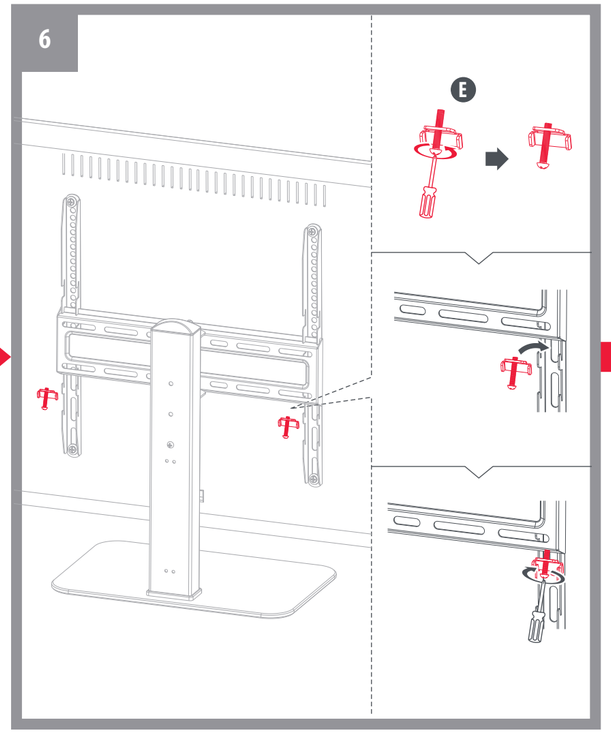

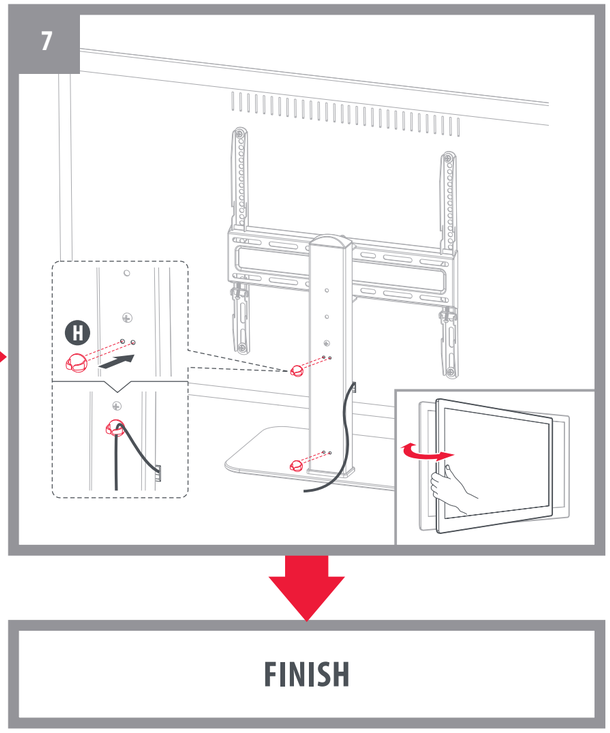

FINISH